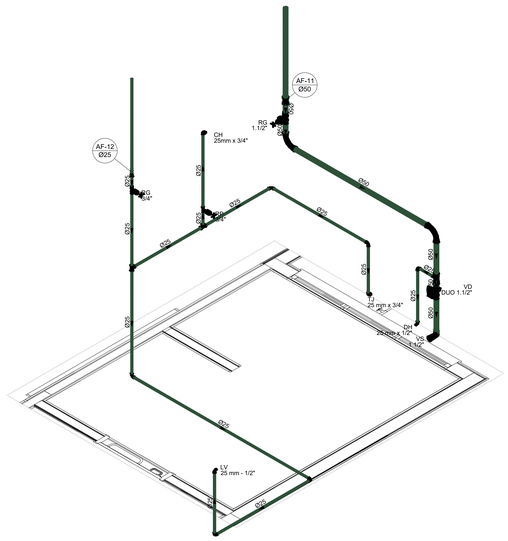
AF-11
Ø50
RG
1.1/2"
CH
25mm x 3/4"
AF-12
Ø25
RG
3/4"
Ø25
Ø50
Ø25
Ø25
Ø25